PV-600A

305 系列 — 投影仪

特点

- 顶部照明的落地式投影仪，可配用定位方便的大屏幕，从而投影图像易于跟踪，易于与模板比较。
- 数显读数测角投影屏 (具有调零、ABS/INC 坐标转换功能) 便于读数，可有效减少角度测量误差。
- 倾斜表面照明装置选件 (**172-419**) 可呈现清晰、明亮的图像，易于检测无反射工件，如：塑料工件和印刷品等。

PV-600A
可选附件 (投影屏幕、投影镜头、XY 工作台和计数器)

技术参数

投影图像 :	倒像
投影屏幕 (选件)	
• 有效直径 :	600mm (23.6")
• 屏幕材料 :	精细磨砂玻璃
• 屏幕旋转 :	±360°, 微调和夹紧
• 角度分度值 :	游标尺 (分度值 : 1')
• 参考线 :	十字交叉细线
投影镜头 (选件):	5X, 10X, 20X, 50X, 100X
放大精度	
• 轮廓照明 :	±0.1% 以下
• 表面照明 :	±0.15% 以下
最大工件高度 :	参见投影能力 (H) 以下
轮廓照明 (选件)	
• 光源 :	卤素灯泡 (24V, 150W)
• 光学系统 :	远心系统
• 功能 :	2-step 高／低亮度转换、吸热光片、冷却风扇
表面照明 (选件)	
• 光源 :	卤素灯泡 (24V, 150W)
• 光学系统 :	垂直照明
• 功能 :	可调冷凝镜片、斜面照明 (5X, 10X, 20X), 2-step 高／低亮度转换、吸热光片、冷却风扇
调焦 :	手动调焦
分辨率 :	0.001mm 或 .0001"/0.001mm (使用 KA 计数器选件)
电源 :	100 - 240V AC, 50/60Hz
重量 :	250kg

投影能力

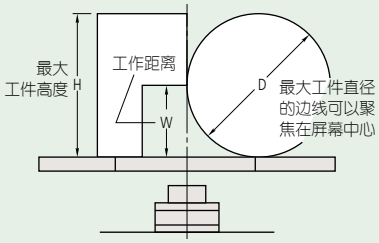

单位 : mm

	倍率				
	5X	10X	20X	50X	100X
视场范围	120	60	30	12	6
W	37 (12)	37 (37)	37 (37)	—	—
H	140	182	257	76	76
D	74	74	74	—	—

( ): 使用表面照明

选件

319-225-1: XY 工作台 (移动范围 : 200 x 100mm)
172-308: 投影屏幕 (有效直径 : 600mm)
172-371: 5X 投影镜头组
172-384: 10X 投影镜头组
172-385: 20X 投影镜头组
172-372: 50X 投影镜头组
172-373: 100X 投影镜头组
172-418: 表面照明装置
(使用 50X, 100X 倍率镜头时为垂直照明)
172-330: 标准刻度尺 (80mm)
172-117: 标准刻度尺 (2")
172-329: 读数尺 (600mm)
172-162: 读数尺 (12")
172-160-2: 绿色滤光片
512305: 卤素灯泡 (24V, 150W)
172-319: 灯罩

固定和工作台附件 (参见 J-15 页)
172-198: 带有微调旋钮的旋转台 *
(有效直径 : 96mm)
172-197: 旋转工作台 *
(最大工件直径 : 80mm)
176-107: 旋转工作台 *
172-378: 带夹钳的 V 型块 *
(最大工件直径 : 25mm)
999678: 固定装置适配器
* 适于与固定装置适配器 (**999678**) 配合使用

性能参数

型号	PV-600A
货号	**305-103***
XY 工作台行程范围	200 x 100mm
快速释放机制	X 和 Y 轴
测量方法	线性编码器
XY 工作台面尺寸	380 x 250mm
XY 工作台有效范围	266 x 170mm
工作台玻璃定货号	**382762**
旋转功能	±3°
最大工作台载重	5kg
备注	—

* 为区分交流电源电缆，在货号后加上以下后缀 : **A** 适于 UL/CSA, **D** 适于 CEE, **E** 适于 BS, **无后缀**适于 JIS/100V
注 : **D** 和 **E** 与 CE 不兼容

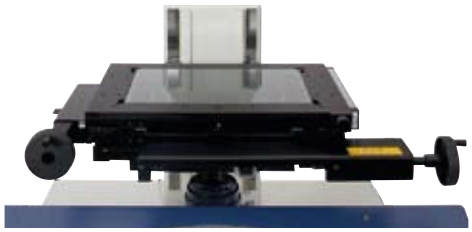

选件 XY 工作台
No.: 319-225-1

J

KA 计数器
(参见 H-12 页)
12AAF182: 计数器支架

QM-Data200
2-D 数据处理器
(参见 J-26 页)

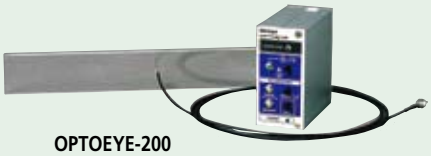

OPTOEYE-200
用于 QM-Data200 寻边器
(参见 J-27 页)

尺寸

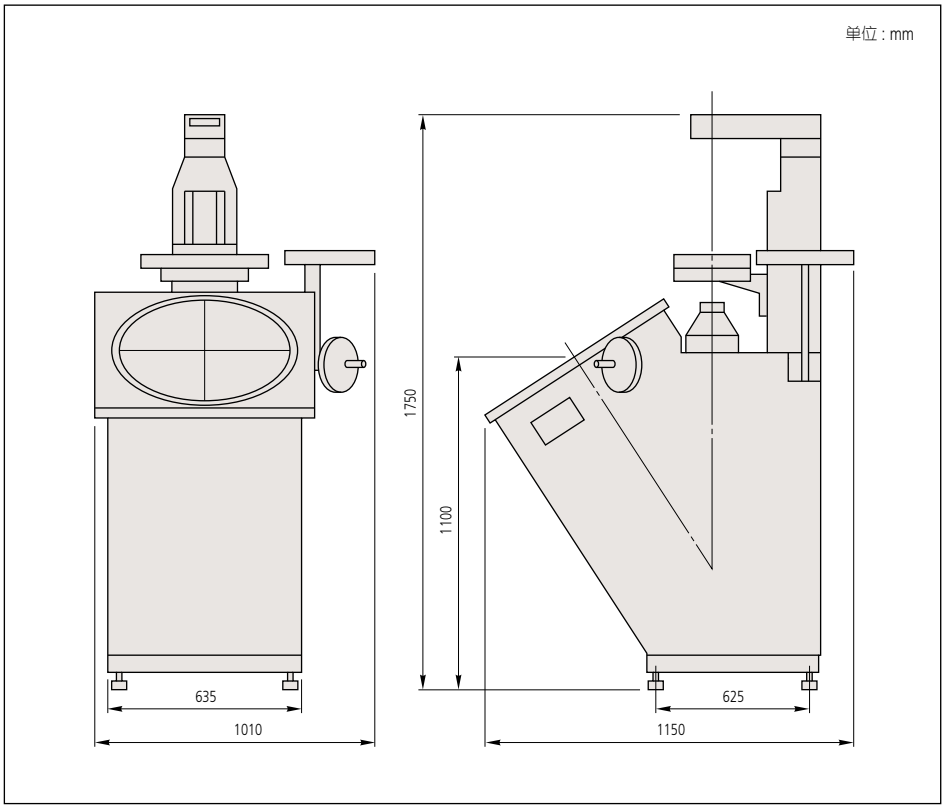

Mitutoyo